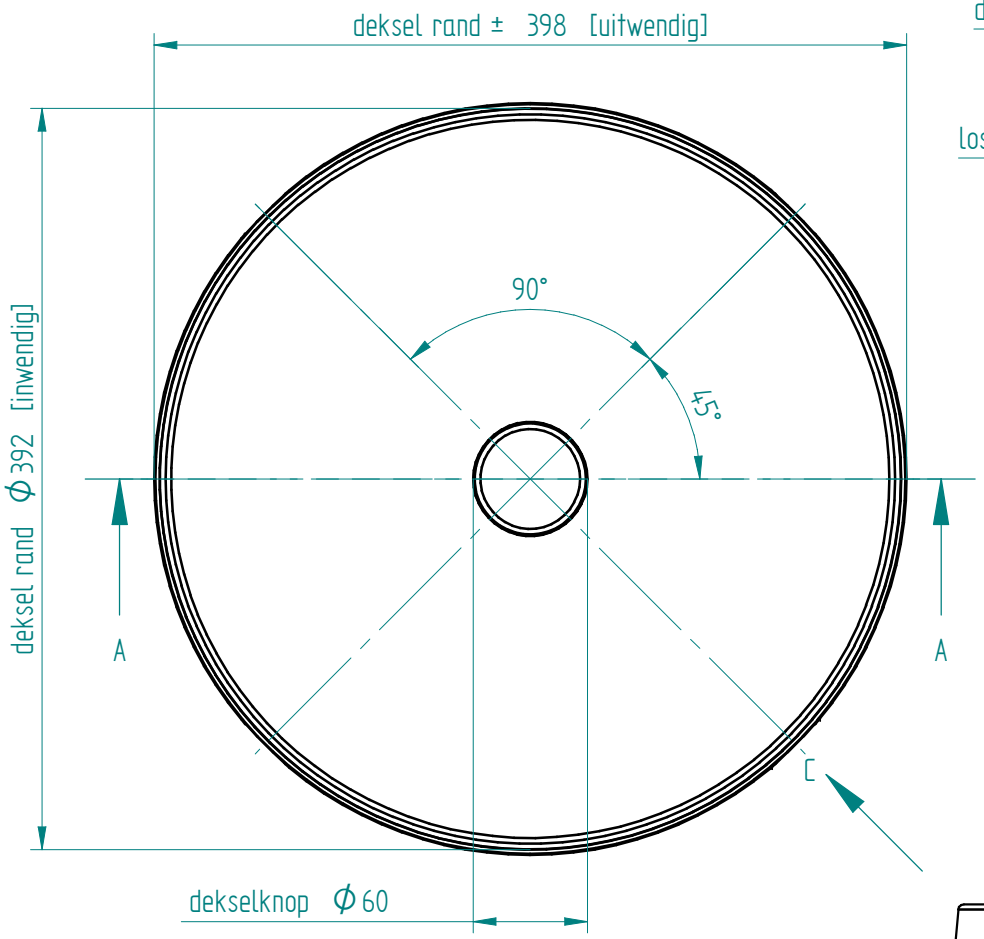

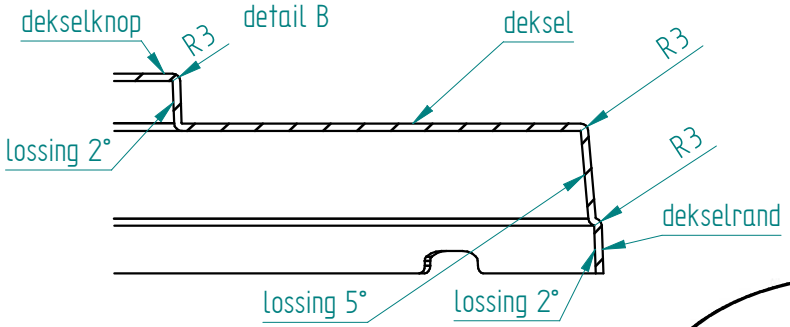

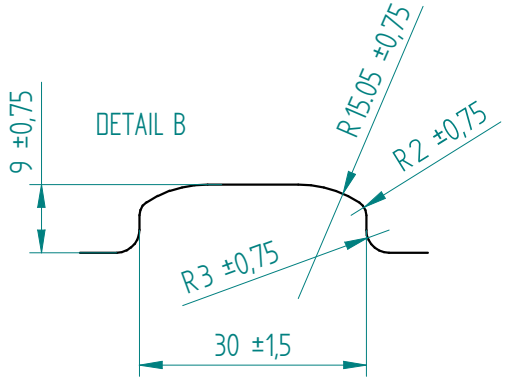

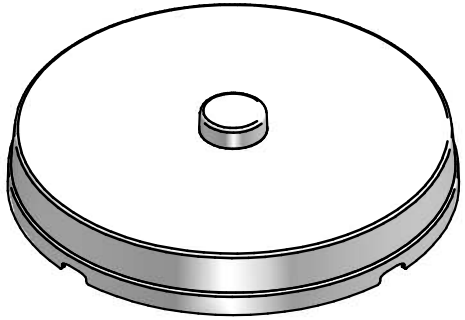

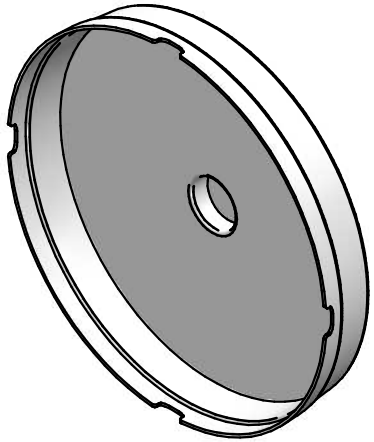

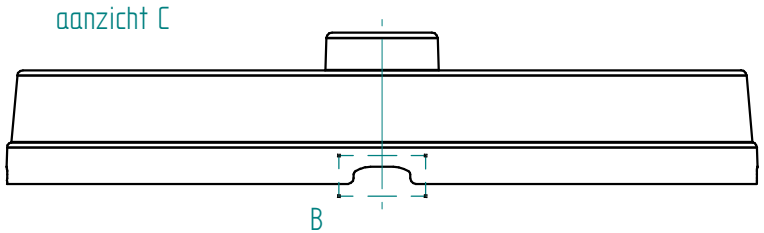

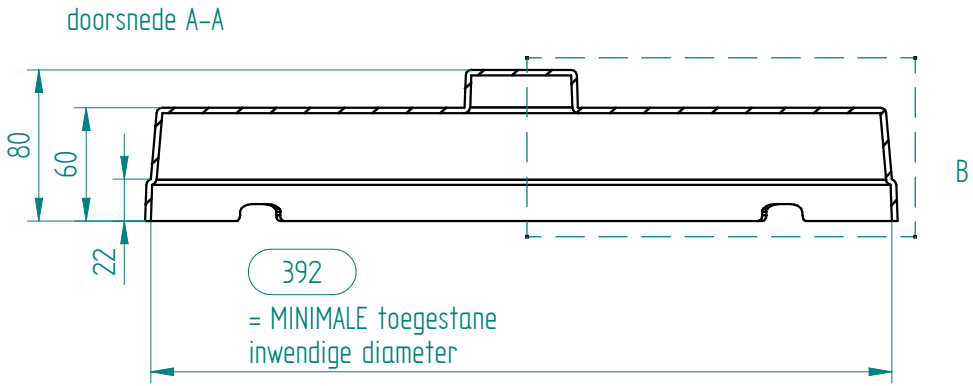

Tek.Nr: 91.5044	Rev: a	Eenh: mm	Proj.
Art.Nr: 91.5044	Getekend door: mr	Datum: 23-09-13	
Omschrijving:	Controle door: lw	Datum: 23-09-13	
Kunststof deksel T(H)N 340 smoke rnd 392			
Bijzonderheden: zie kwaliteitsblad			
Materiaal: PC, 3 mm voor vervorming - zie ook kwaliteitsblad			
IR nr:	MOBILE CONTAINING		
VR nr:			