elektrisch schema TH verwarmd - bedieningspaneel

MOBILE CONTAINING

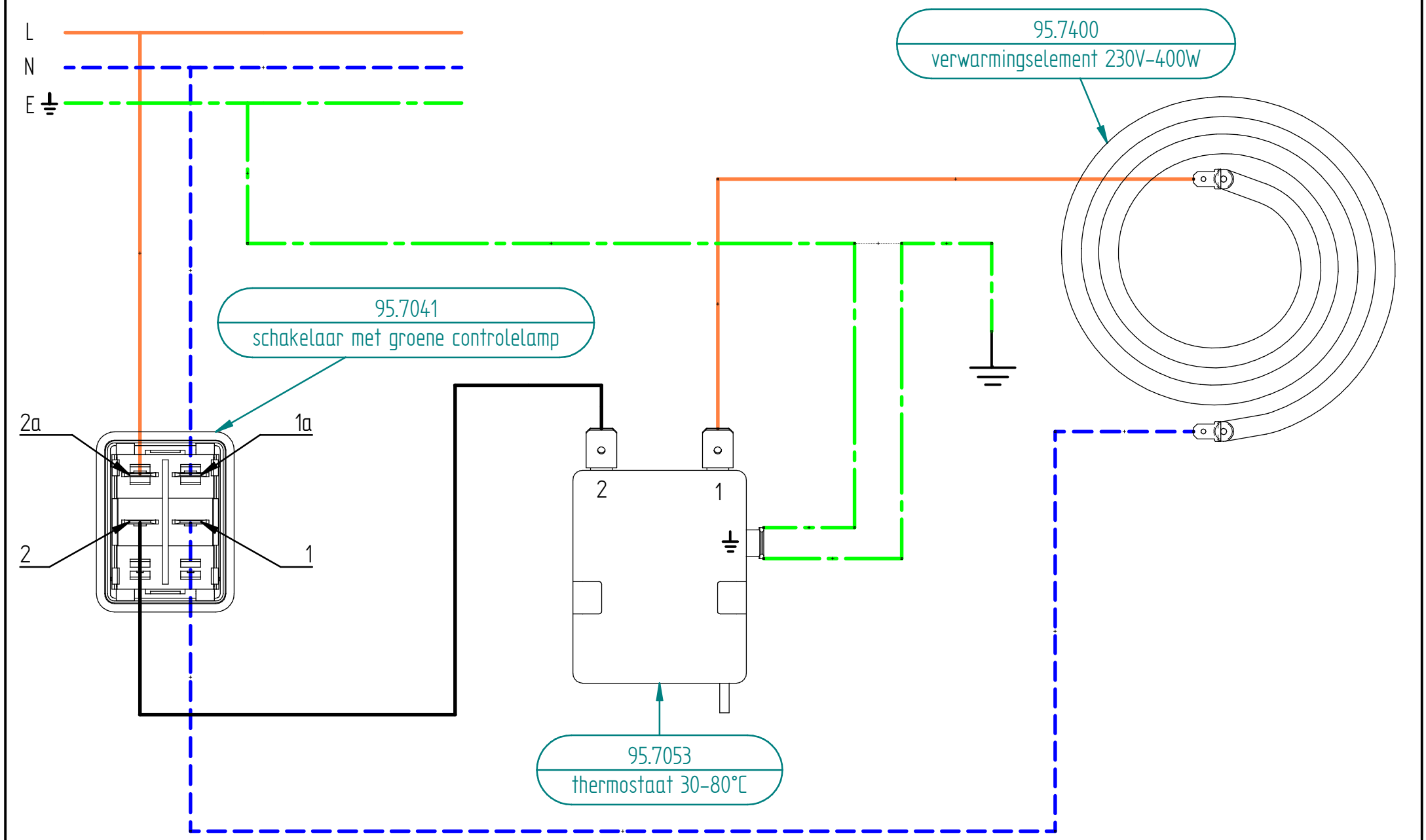

NL